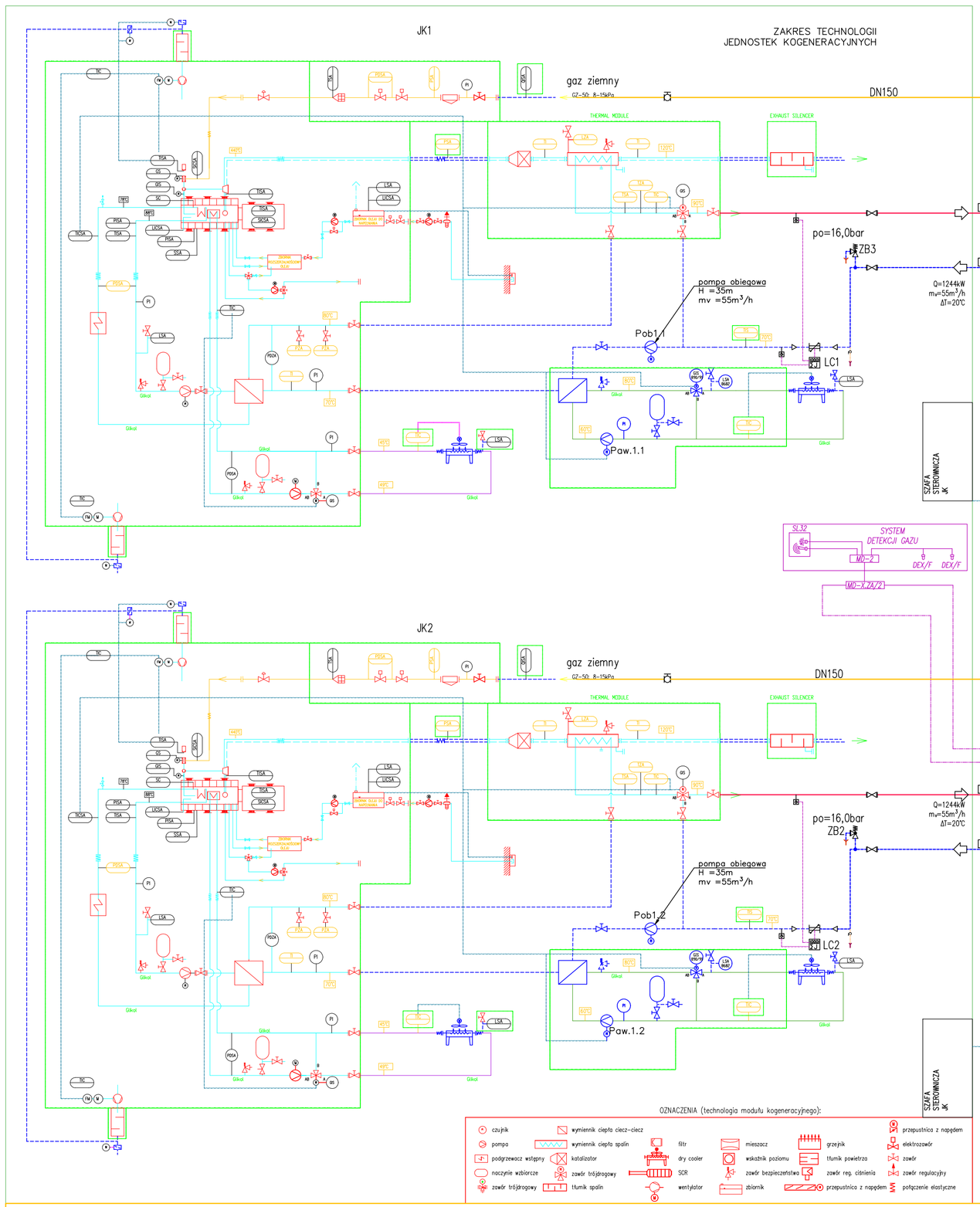

STEROWNIK NADRZĘDNY

UKŁAD ISTNIEJĄCY

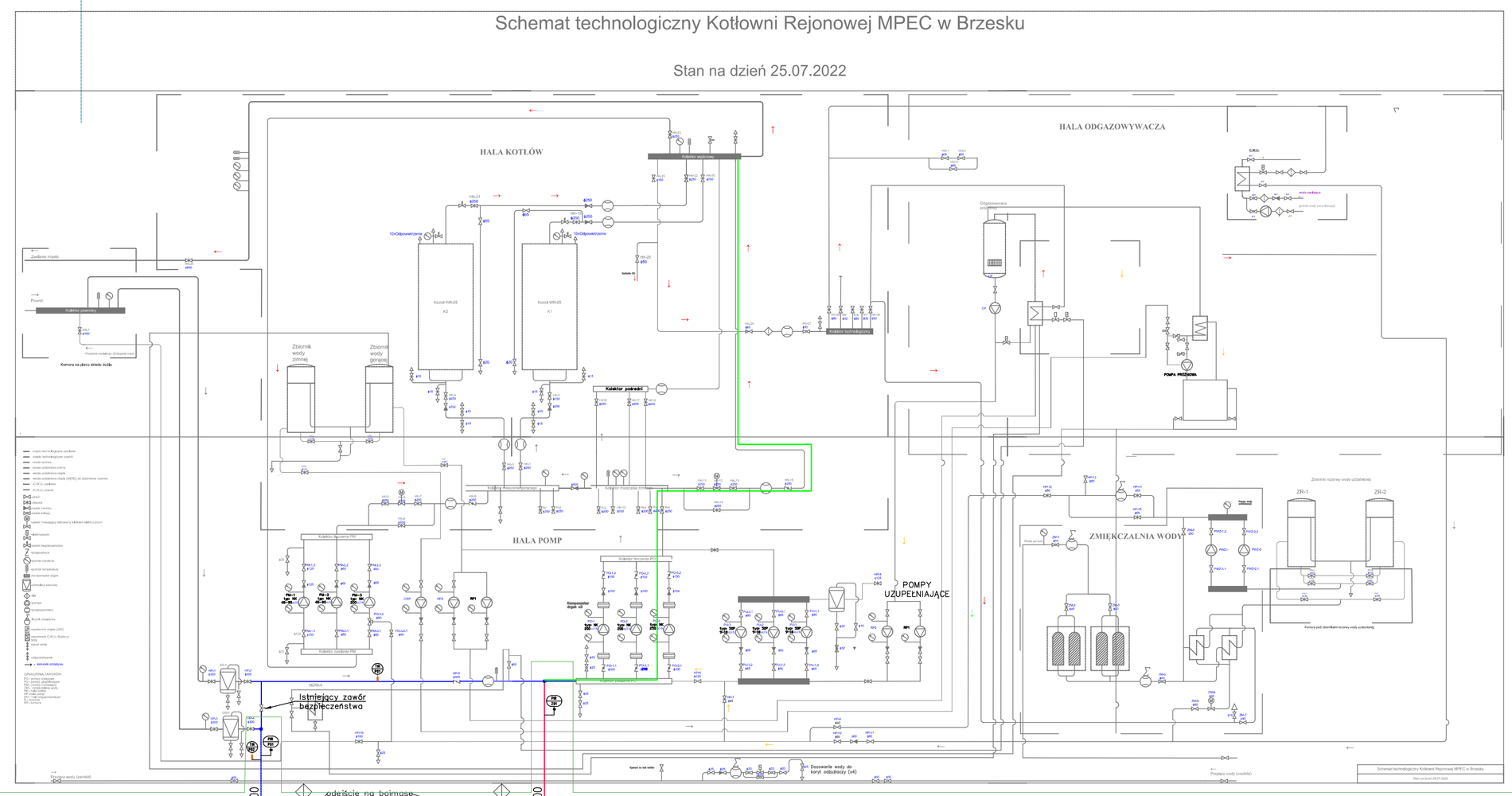

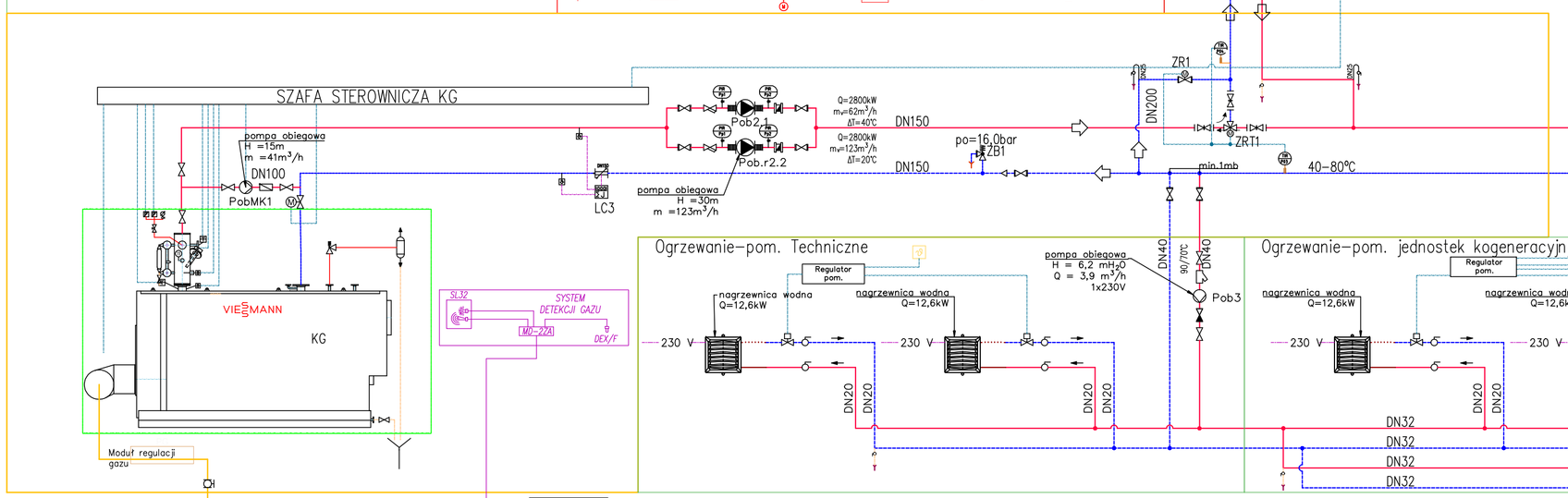

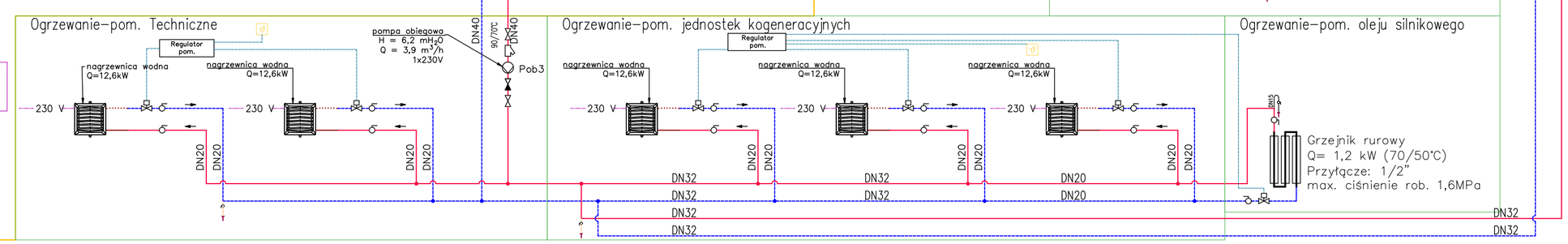

Zestawienie symboli armatury

OZNACZENIE	OPIS
	Zawór dwudrogowy z siłownikiem elektrycznym
	Zawór trójdrogowy z siłownikiem elektrycznym
	Zawór kulowy odcinający
	Zawór zwrotny
	Złączka amortyzująca kołnierzowa
	Filtr siatkowy kołnierzowy
	Zawór odcinający kołnierzowy
	Przepływomierz
	Zawór równoważący
	Czujnik temperatury – miejscowy
	Czujnik ciśnienia – miejscowy
	Czujnik temperatury – pomiar zdalny
	Czujnik ciśnienia – pomiar zdalny
	Odwodnienie
	Odpowietrzenie

LEGENDA:

- ZASILANIE INSTALACJI GRZEWCZEJ
- POWRÓT INSTALACJI GRZEWCZEJ
- TRASA ZASILANIA Z POMINIĘCIEM WR'u
- PRZEWODY GLIKOLU-CHŁODNICA AWARYJNA
- PRZEWODY GLIKOLU-CHŁODNICA MIESZANKI
- PRZEWODY IMPULSOWE
- GAZ
- KANALIZACJA
- SPUSTY
- ISTNIEJĄCE: rurociągi, uzbrojenie, urządzenia
- GRANICA OPRACOWANIA

TEMAT:
Rozbudowa istniejącego budynku kotłowni wraz z instalacjami technologicznymi w ramach zadania: "BUDOWA INSTALACJI KOGENERACYJNEJ Z AGREGATAMI GAZOWYMI I KOTŁEM GAZOWYM W MPEC SP. Z O.O. W BRZESKU"

ADRES OBIEKTU BUDOWLANEGO:
MPEC Sp. Z o.o.
ul. Ciepła 11, 32-800 Brzesko
Obręb ewidencyjny: 0001 Brzesko
nr. działki: 1387/6

INWESTOR:
MPEC Sp. z o.o. w Brzesku
ul. Ciepła 11
32-800 Brzesko

BIURO PROJEKTOWE:
Biuro Projektów Technologicznych i Sanitarnych
33-300 Nowy Sącz ul. Ceramiczna 11
tel.: 507 110 521, 507 738 419
e-mail: biuro@ekotechpl.com

BRANŻA TECHNOLOGICZNO-SANITARNA

PROJEKTANT:	mgr inż. Marek Potok upr. nr **MAP/0230/PWBS/20** w specjalności instalacyjnej w zakresie sieci, instalacji i urządzeń cieplnych, wentylacyjnych, gazowych, wodociągowych i kanalizacyjnych	
SPRAWDZAJĄCY:	mgr inż. Jadwiga Lazar upr. nr **MAP/0492/PWOS/12** w specjalności instalacyjnej w zakresie sieci, instalacji i urządzeń cieplnych, wentylacyjnych, gazowych, wodociągowych i kanalizacyjnych	

TEMAT RYSUNKU:
SCHEMAT TECHNOLOGICZNY

TOM III.2	STADIUM:	DATA:
PROJEKT TECHNICZNY	PB	09.2022
SKALA: -	FORMAT: 594X841	NR ARCHIWALNY: PT.TS-01-00